HIGH PERFORMANCE SUPER-AUTOMATIC TILT BACK TYRE CHANGER WITH COMBINED TWO ASSIST ARMS

DEMONTE-PNEUS SUPER-AUTOMATIQUE A HAUTE PERFORMANCE AVEC DEUX BRAS D'APPOINT A FONCTION COMBINEE

S 234

CE

* Version available upon request / **Version disponible sur demande*

S 234

STANDARD FEATURES - *DONNEES TECHNIQUES*

Rim clamping from outside *Blocage jante de l'extérieur*	10" - 26" *
Rim clamping from inside *Blocage jante de l'intérieur*	12" - 28" *
Max. tyre diameter *Diamètre maxi. roue*	1120 mm (44")
Max. tyre width *Largeur maxi. roue*	406 mm (16")
Bead breaker cylinder force at 10 Bar *Force vérin décolleur à 10 Bar*	30800 N
Operating pressure *Pression de service*	10 Bar (145 Psi)
Power supply *Alimentation*	400V - 3ph/2speed 220V - 1ph 220V - 1ph/2 speed
Motor power *Puissance moteur*	0,8 / 1,1 kW (3ph)
Rotation speed *Vitesse de rotation*	7 - 14 rpm
Pre-set tyre inflating pressure *Pression de gonflage maxi.*	3,5 Bar (50 Psi)
Net weight *Poids net*	405 kg

* By adjustable jaws

** Par griffes de blocage réglables*

DIMENSIONS - *DIMENSIONS*

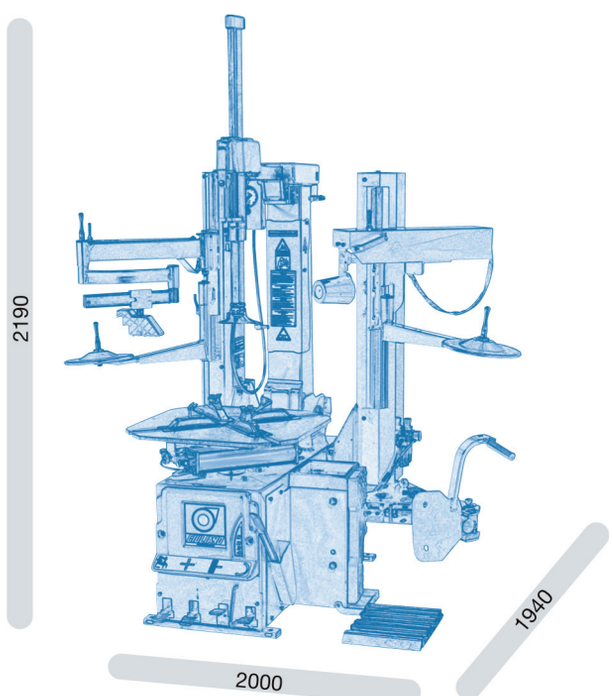

STANDARD ACCESSORIES - *ACCESSOIRES STANDARDS*

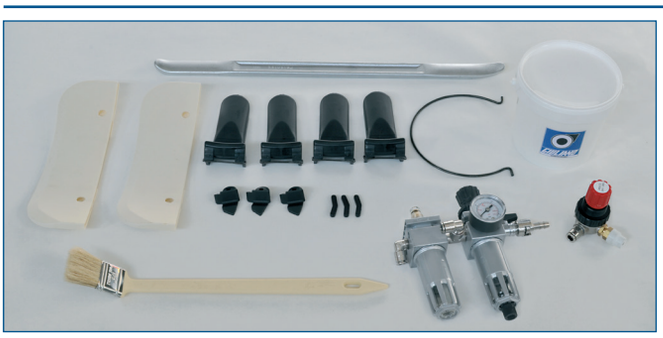

For high volume tyre shops, and tyre specialists, servicing racing, run flat and UHP tyres.

Pour les ateliers gérant des volumes élevés et pour les spécialistes des pneus Racing, Run Flat et Uhp.

FUNCTIONS - *FONCTIONS*

Tilting tower, sliding horizontal arm with ø 41 mm operating arm
Bras vertical robuste, bras horizontal pivotant avec bras opérateur de Ø 41 mm

Bead breaker double effect Cylinder ø 200 mm
Verin détalonneur de Ø 200 mm à double effet

Reinforced Chassy and Tower
Châssis et bras vertical renforcés

Tabletop thickness 14 mm w/adjust. jaws
Plateau centreur ayant une épaisseur de 14 mm avec griffes de blocage reglables

Fitting head designed for both standard and low profiled tyre applications
Tête de montage conçue pour les pneus standards ainsi que pour les pneus à profil rabaissé

Double rotation speed by pedal
Double vitesse de rotation par pédale

Tyre inflation by pedal (standard)
Dispositif de gonflage par pédale (standard)

Patented SBS System for bead breaker shovel travel memory
Système SBS (SMART BLADE SYSTEM) breveté pour décoller le talon sans risque pour la pelle de se coincer dans la jante et mémorisation de la course

Equipped with Help and Press Arm (standard)
Equipé des bras d'appoint Help et Press Arm (standard)

Suitable for Tubeless tyre bead seating system (optional)
Possibilité de montage du système de collage rapide du talon sur pneus tubeless (en option)

"Easy Access" extractable pedal box for quick service
Pédalier amovible et facilement accessible pour les opérations d'entretien rapide

Adjustable bead breaker shovel angle
Réglage de l'angle de la pelle décolle-talon

QuadraLock system for total stiff locking of horizontal and operating arm
Système « QuadraLock » de blocage/réglage des flexions horizontales du bras opérateur

PO System, Giuliano patent, for granting no bead breaker shovel stuck into the rim
Dispositif « PO System » permettant d'éviter le coinçage de la pelle décolle-talons dans la jante (brevet Giuliano)

Robotic pipe for operating arm positioning/lock
Système robotisé pour positionnement/blocage du bras opérateur

Suitable for Tyre Lift (optional)
Possibilité de montage de l'élévateur de roue (en option)